螃蟹 立体卡

参考学习paperpaw视频设计

模板作者：薛真子

更多作品关注微博：@薛真子

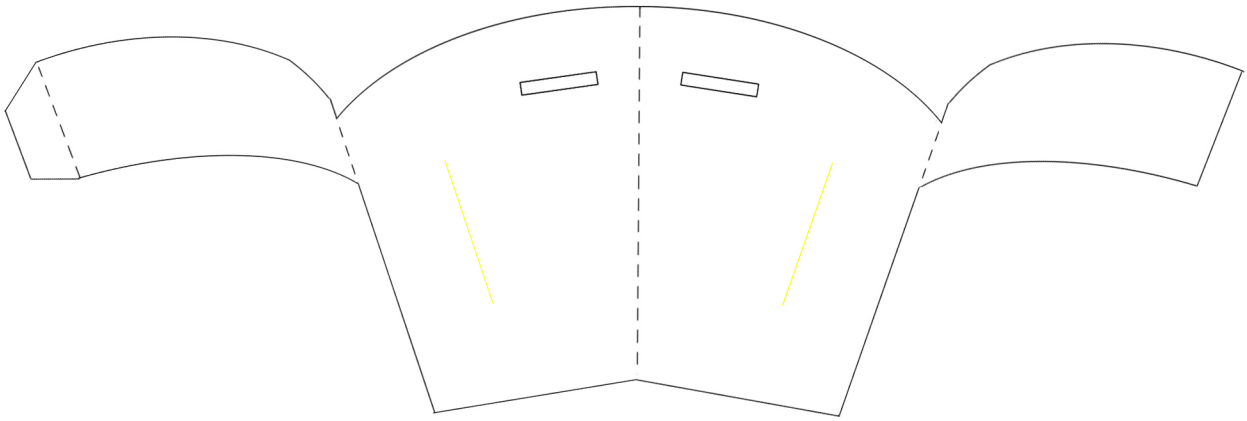

V3

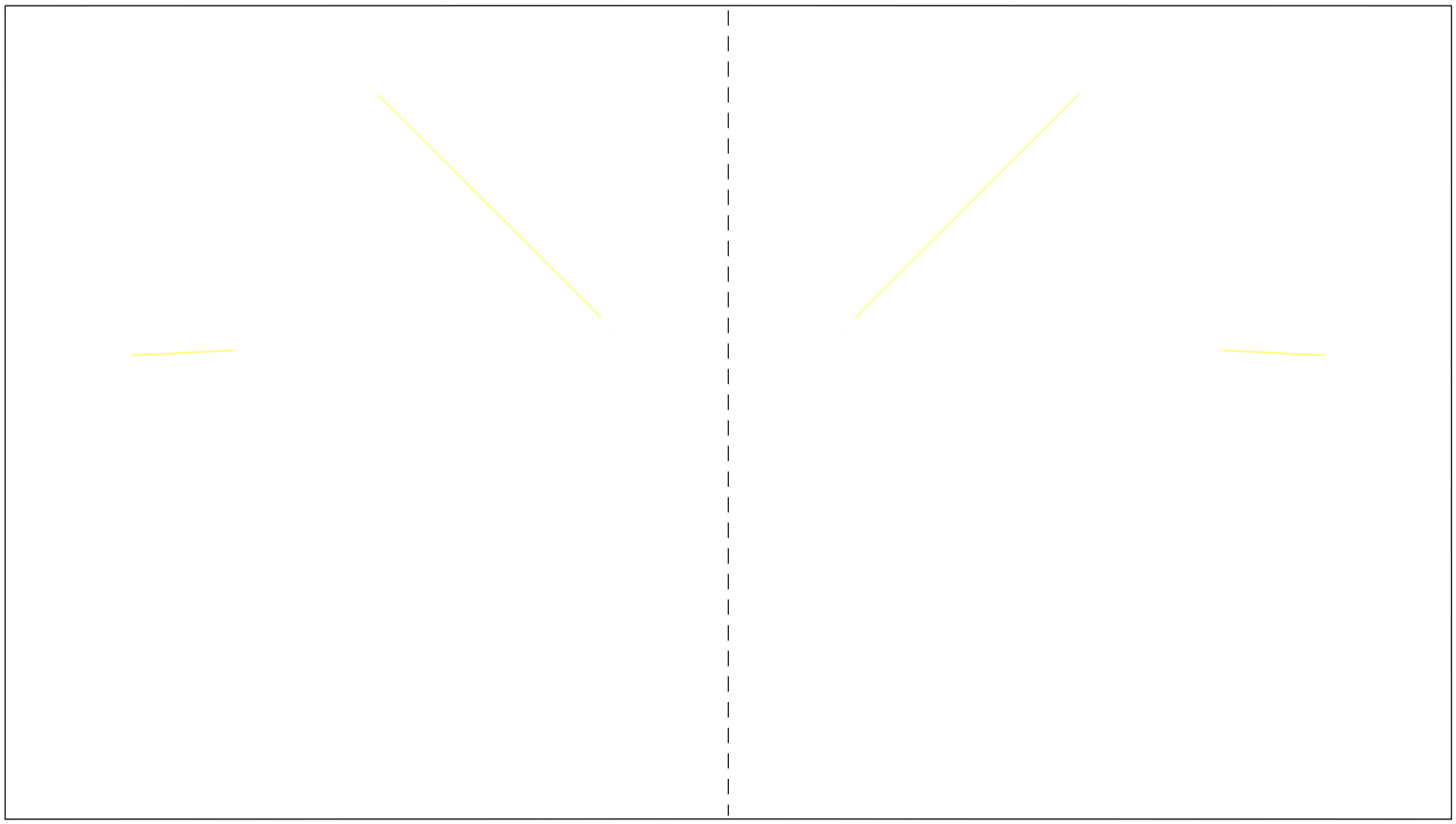

微信搜一搜

立体书屋

立体书屋

这里有关于立体书的一切

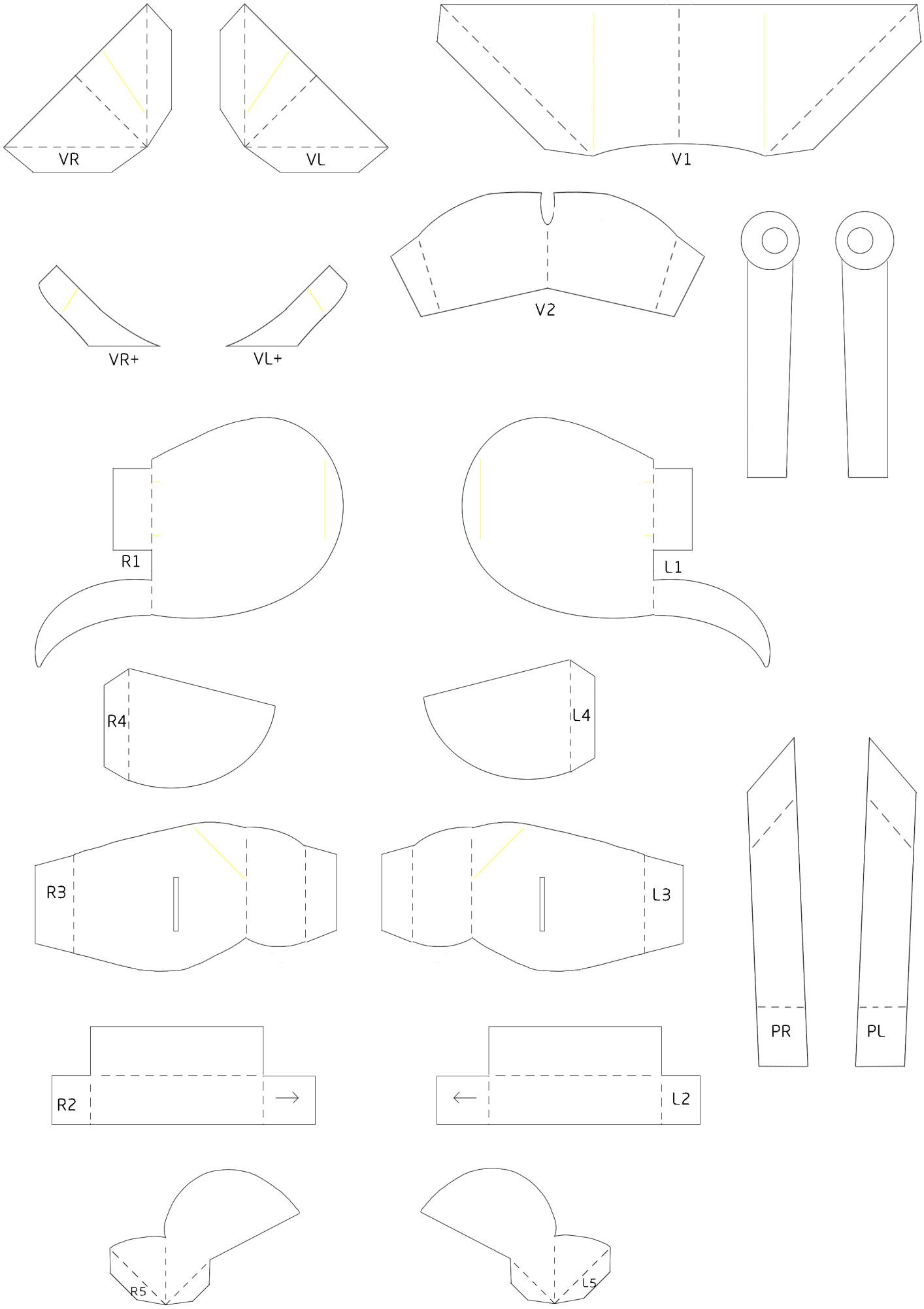
VR
VL
V1
V2
VR+
VL+
R1
L1
R4
L4
R3
L3
PR
PL
R2
L2
R5
L5